Milja

1

UVP Deutschland 1,00 €

schoeller+stahl
GANZ SCHÖN KREATIV

Modell 1 – Poncho

Größe 36 – 44.

Qualität	Farbe	36 – 44
Milja **50% Baumwolle** **50% Polyester** **LL = ca. 110 m / 50 g**	01 magnolie 02 dahlie 03 orange 04 gelb 05 leinen 06 taupe 07 grün 08 blau	je 50 g je 1 Knäuel

Nadeln:
Häkelnadel Nr. 5 von addi

Grundmuster:
(Maschenprobe: 19 M u. 9,5 R = 10 x 10 cm)
lt. Häkelschrift arb. mit NS 5
3 Stb., 1 LM im Wechsel häkeln,
in jed. Rd. / R versetzt

Farbfolge:
9 R u. 6 Rd. blau, 6 Rd. grün, 5 Rd. taupe,
4 Rd. leinen, 4 Rd. magnolie, 4 Rd. dahlie,
3 Rd. orange, 3 Rd. gelb

Arbeitsanleitung:

Beginnen in blau in der hinteren Mitte Halsausschnitt. Lt. Häkelschrift nach Farbfolge arb. In der 9. R für den vord. V-Ausschnitt 63 LM häkeln. Nun in der Rd. weiter arb. u. die Häkelschrift sinngemäß in Pfeilrichtung fortsetzen, dabei an den Seiten nicht mehr zun. In der vord. u. hinteren Mitte in jed. Rd. zun. wie bisher. Jede Rd. mit einer Kettmasche schließen. Nach 37 cm = 35 Rd. ab vord. Halsausschnitt die Arbeit beenden.

Zeichenerklärung Häkelschrift

●	= Luftmasche
○	= Fadenring
┼	= Stäbchen
(	= Kettmaschine
⋏	= 3 Stb in eine Einstichstelle arb.

Abkürzungen

abk.	= abketten	mittl.	= mittlere
abn.	= abnehmen	Nd.	= Nadel
anschl.	= anschlagen	NS	= Nadelstärke
arb.	= arbeiten	R	= Reihe(n)
aufn.	= aufnehmen	Rd	= Runde(n)
beids.	= beidseitig	re	= rechts/rechten
Bundm.	= Bundmuster	RM	= Randmasche(n)
folg.	= folgenden	RT	= Rückenteil
gestr.	= gestrickt	Rückr.	= Rückreihe
gl.	= glatt	seitl.	= seitliche(n)
Grundm.	= Grundmuster	str.	= stricken
Hinr.	= Hinreihe	u.	= und
incl.	= inclusive	wdh.	= wiederholen
jed.	= jede (r)	zun.	= zunehmen
li	= links/linken	zus.	= zusammen
M	= Masche(n)		

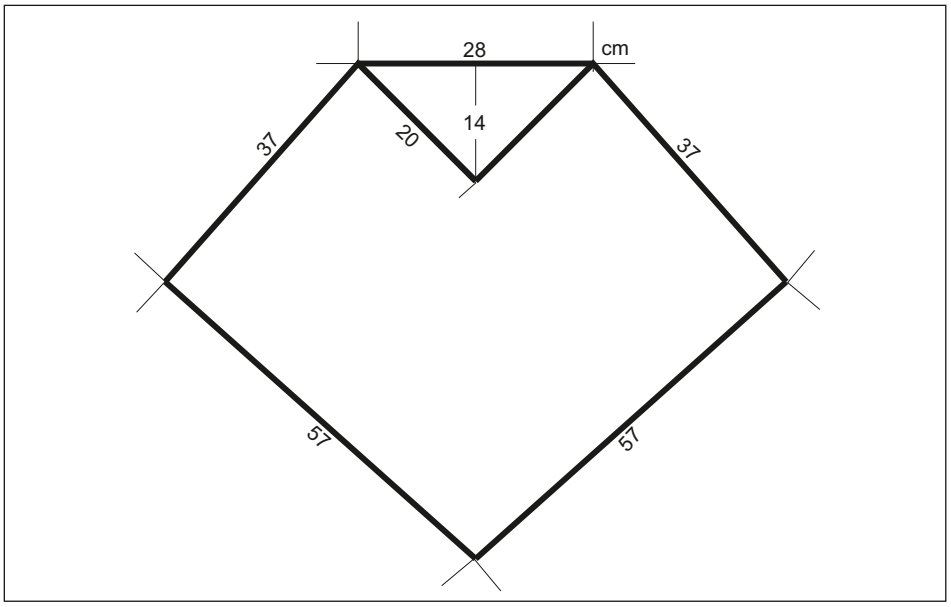

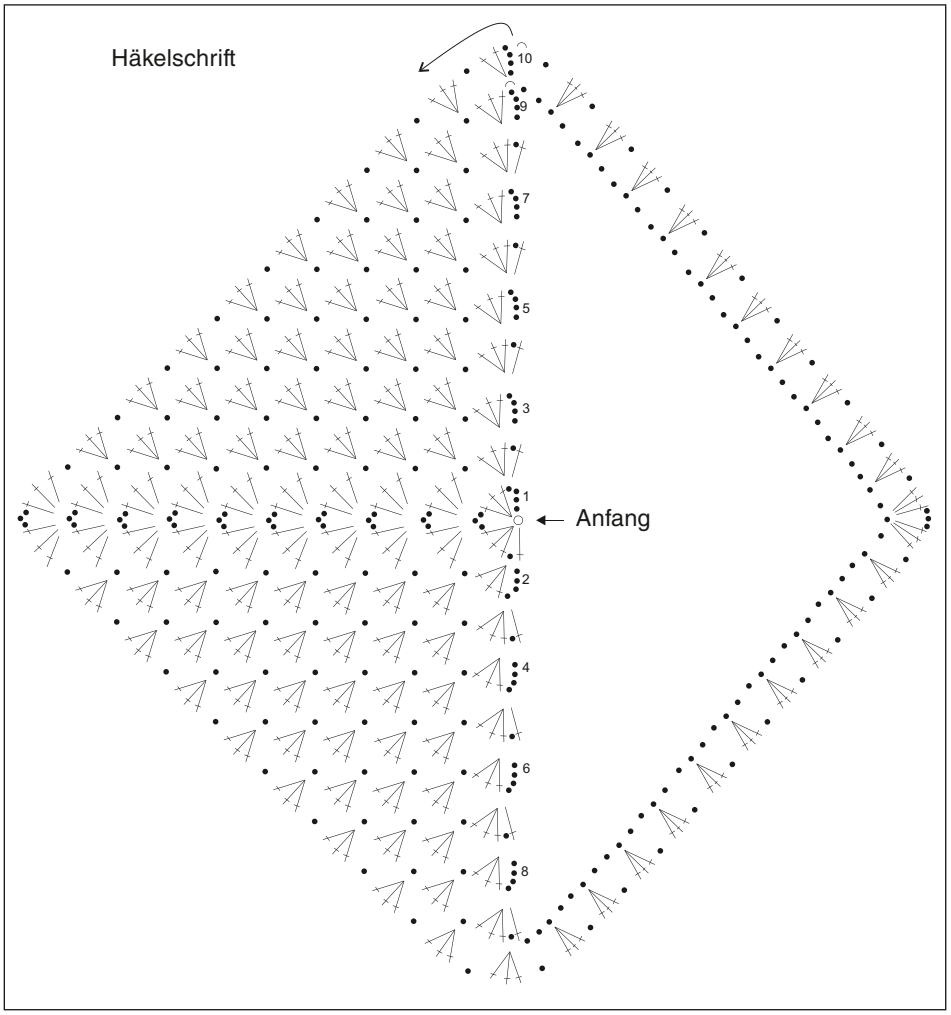

Modell 2 – Damenpulli

Für Größe 36/38 = Zahlen vor der Klammer, für Größe 40/42 = 1. Zahl in der Klammer, für Größe 44/46 = 2. Zahl in der Klammer, für Größe 48/50 = Zahlen hinter der Klammer. Ist nur eine Angabe gemacht, so gilt diese für alle Größen.

Qualität	Farbe	36/38	40/42	44/46	48/50
Milja **50% Baumwolle** **50% Polyester** **LL = ca. 110 m / 50 g**	03 orange	300 g 6 Knäuel	350 g 7 Knäuel	400 g 8 Knäuel	450 g 9 Knäuel

Nadeln: Stricknadeln 4,5 und 5 mm, kurze Rundstricknadel 4,5 mm von addi

Bundmuster 1:
lt. Strickschrift arb. mit NS 4,5. Es sind die Hinr. gezeichnet. In den Rückr. die M str. wie sie erscheinen, U li str.
VT u. RT: 1 x die 1. – 28 R str.
Ärmel: 1 x die 5. – 28. R u. danach 1 x die 1. – 4. R str.

Bundmuster 2:
1 M re, 1 M li im Wechsel mit NS 4,5

Grundmuster:
(Maschenprobe: 18 M u. 29 R = 10 x 10 cm)
gl. re (Hinr. re M, Rückr. li M) mit NS 5

Arbeitsanleitung:

Rückenteil:
84 (94/104) 114 M mit NS 4,5 anschl. Im Bundm. 1 str. in folg. Einteilung: RM, mit den 2 M vor dem MS beginnen, 15 (17/19) 21 x MS srb. , enden mit den 5 M nach dem MS, RM.
Nach 28 R weiter mit NS 5 im Grundm. arb. Für die angestrickten Ärmel nach 24 (24/23,5) 25 cm ab Anschlag beids. 1 M zun. u. in jed. folg. 2. R noch beids. 10 x 1 M zun. = 106 (116/126) 136 M.
Nach 32 (32/31,5) 33 cm ab Anschlag für den Armausschnitt beids. eine Markierung setzen u. 20 (20/22,5) 25 cm gerade weiter str.
Für die Schulterschrägung nach 52 (52/54) 58 cm ab Anschlag beids. 2 (3/4) 4 M abk. u. in jed. folg. 2. R noch beids. 11 x 3 M (7 x 3 M u. 4 x 4 M / 10 x 4 M u. 1 x 5 M) 9 x 4 M u. 2 x 5 M abk.
Nach 60 (60/62) 66 cm ab Anschlag die restl. 36 M abk.

Vorderteil:
84 (94/104) 114 M mit NS 4,5 anschl. Im Bundm. 1 str. in folg. Einteilung: RM, mit den 2 M vor dem MS beginnen, 15 (17/19) 21 x MS arb., enden mit den 5 M nach dem MS, RM.
Nach 28 R weiter mit NS 5 im Grundm. arb.
Für die angestrickten Ärmel nach 24 (24/23,5) 25 cm ab Anschlag beids. 1 M zun. u. in jed. folg. 2. R noch beids. 10 x 1 M zun. = 106 (116/126) 136 M.
Nach 32 (32/31,5) 33 cm ab Anschlag für den Armausschnitt beids. eine Markierung setzen u. 20 (20/22,5) 25 cm gerade weiter str.
Für den Halsausschnitt nach 50 (50/52) 56 cm ab Anschlag die mittl. 16 M abk. u. beide Seiten getrennt beenden. Für die Ausschnittrundung in jed. folg. 2. R am inneren Rand noch jeweils 1 x 3 M u. 1 x 2 M abk. u. 5 x 1 M abn.
Gleichzeitig für die Schulterschrägung nach 52 (52/54) 58 cm ab Anschlag am äußeren Rand 2 (3/4) 4 M abk. u. in jed. folg. 2. R noch 11 x 3 M (7 x 3 M u. 4 x 4 M / 10 x 4 M u. 1 x 5 M) 9 x 4 M u. 2 x 5 M abk.
Gesamtlänge 60 (60/62) 66 cm.
Schulternähte im Matratzenstich schließen.

Ärmel:
Zwischen den Markierungen aus dem Armausschnitt 74 (74/84) 94 M mit NS 4,5 heraus str. u. im Bundm. 1 arb. in folg. Einteilung: RM, mit den 2 M vor dem MS beginnen, 13 (13/15) 17 x MS arb., enden mit den 5 M nach dem MS, RM. 1 x die 5. – 28. R str. Danach noch 1 x die 1. – 4. R der Strickschrift arb. Nun die M im M-Rhythmus abk. Den 2. Ärmel ebenso arb.

Fertigstellung:
Teil lt. Schnitt spannen, anfeuchten u. trocknen lassen. Seiten- u. Ärmelnähte im Matratzenstich schließen. Für die Halsblende aus dem Halsausschnitt verteilt 78 M mit NS 4,5 heraus str. u. im Bundm. 2 in Rd. str. Nach 3 cm die M im M-Rhythmus abk.

Zeichenerklärung Strickschrift

|	= 1 Masche rechts
—	= 1 Masche links
○	= 1 Umschlag
/	= 2 M re zus.str.
\	= 2 M re überzogen zus.str.: 1 M re abh., die folg. M re str. u. die abgehob. M darüberziehen

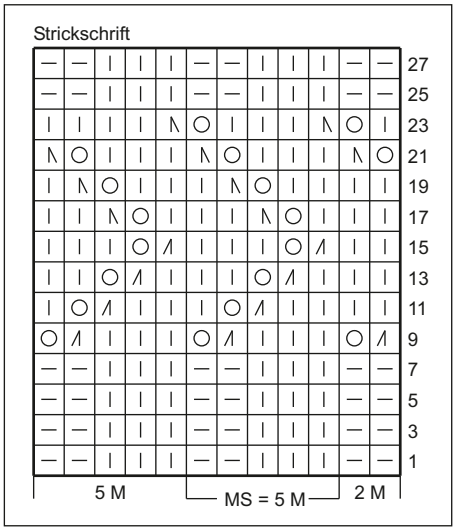

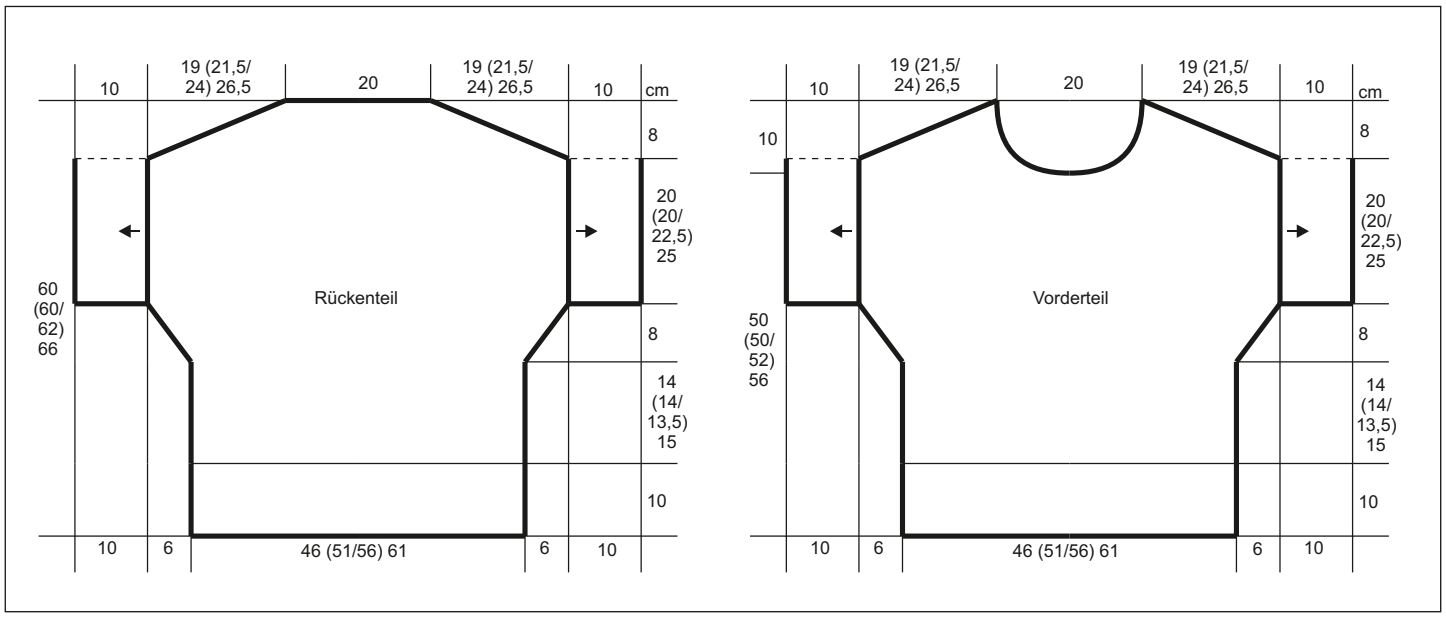

2