AUSTERMANN
Quality Yarns by schoeller

# Modell 21027 Baby-Jacke

Für Gr. 50/56 = Zahlen vor der Klammer, für Gr. 62/68 = 1. Zahl in der Klammer, für Gr. 74/80 = 2. Zahl in der Klammer, für Größe 86/92 = 3. Zahl in der Klammer, für Größe 98/104 = Zahlen hinter der Klammer. Ist nur eine Angabe gemacht, so gilt diese für alle Größen.

| Qualität | Farbe | 50/56 | 62/68 | 74/80 | 86/92 | 98/104 |
|---|---|---|---|---|---|---|
| **Bio Cotton Color**<br>**100% Baumwolle**<br>**GOTS zertifiziert**<br>**LL = ca. 180 m / 50 g** | 115 papagei | 100 g<br>2 Knäuel | 150 g<br>3 Knäuel | 150 g<br>3 Knäuel | 200 g<br>4 Knäuel | 200 g<br>4 Knäuel |

**Nadeln**: Stricknadeln 2,5 u. 3 mm, lange Rundstricknadel 2,5 u. 3 mm von addi
**sonstige Zutaten**: 5 Knöpfe in Fb. grün, türkis u. orange ø 18 mm

© Schoeller Handstrickgarne GmbH

**Bundmuster:**
1 M re, 1 M li im Wechsel mit NS 2,5

**Maschenprobe genau einhalten! (Falls notwendig, Nd. wechseln)**
**Grundmuster:**
(Maschenprobe 24 M u. 40 R = 10 x 10 cm)
2 R gl. re (Hinr. re M, Rückr. li M) u. 2 R kraus re (Hin- u. Rückr. re M) im Wechsel mit NS 3

**Betonte Raglanabnahmen:**
4 M markieren, diese werden gl. re weiter gestrickt
Die 2 M vor der 1. markierten M re überzogen zus.str. (= 1 M re abh., 1 M re, die abgehob. M darüberziehen), die 2 M nach der 4. markierten M re zus.str.

## Arbeitsanleitung:

**Vorder- und Rückenteil werden in einem Stück gestrickt.**
132 (144/152/164) 172 M mit NS 2,5 anschl. u. im Bundm. str. Nach 2,5 cm ab Anschlag weiter mit NS 3 im Grundm. arb. Für den Armausschnitt nach 14,5 (16,5/18,5/20,5) 22,5 cm ab Anschlag die Arbeit wie folgt teilen u. die M stilllegen: 33 (36/38/41) 43 M re VT, 66 (72/76/82) 86 M RT, 33 (36/38/41) 43 M li VT.
Nun zunächst die Ärmel str. Dafür 36 (40/40/44) 46 M mit NS 2,5 anschl. u. im Bundm. str. Nach 2,5 cm ab Anschlag weiter mit NS 3 im Grundm. arb., dabei in der 1. R verteilt 4 (5/6/7) 8 M zun. = 40 (45/46/51) 54 M. Für die seitl. Ärmelschrägung in jed. folg. 8. R ab Bund beids. 5 x 1 M (in jed. folg. 10. R ab Bund beids. 5 x 1 M / in jed. folg. 8. R ab Bund beids. 7 x 1 M / in jed. folg. 10. R ab Bund beids. 7 x 1 M) in jed. folg. 10. R ab Bund beids. 8 x 1 M zun. = 50 (55/60/65) 70 M.
Nach 14,5 (16,5/18,5/20,5) 22,5 cm ab Anschlag die M stilllegen. 2. Ärmel ebenso arb.
Nun für die Rundpasse alle M auf eine Rundstricknadel NS 3 nehmen u. die M für die Raglanabnahmen markieren wie folgt: 31 (34/36/39) 41 M re VT, 4 M re für die Raglanabnahme markieren, 46 (51/56/61) 66 M re Ärmel, 4 M re für die Raglanabnahme markieren, 62 (68/72/78) 82 M RT, 4 M für die Raglanabnahme markieren, 46 (51/56/61) 66 M li Ärmel, 4 M für die Raglanabnahme markieren, 31 (34/36/39) 41 M li VT = insgesamt 232 (254/272/294) 312 M.
Im Grundm. weiter arb. u. für die Raglanabnahmen in jed. folg. 2. R (=Hinr.) beids. der markierten Maschen 20 (22/24/26) 28 x 1 M betont abn. Gleichzeitig für den vorderen Halsausschnitt nach 21 (24/27/30) 33 cm ab Anschlag beids. 7 M abk. u. in jed. folg. 2. R noch beids. 7 x 1 M abk.
Nach 24,5 (27,5/30,5/33,5) 36,5 cm ab Anschlag die restl. 44 (50/52/58) 60 M stilllegen.
**Fertigstellung:**
Teil lt. Schnitt spannen, anfeuchten u. trocknen lassen. Ärmelnähte im Matratzenstich schließen.
Für die **Halsblende** die stillgelegten M 44 (50/52/58) 60 M wieder auf die Nd. NS 2,5 nehmen u. aus dem vord. Halsausschnitt noch beids. 14 M heraus str. = insgesamt 72 (78/80/86) 88 M. Im Bundm. str. Nach 2,5 cm die M im M-Rhythmus abk.

Alle Modelle, Zeichnungen und Bilder stehen unter Urheberschutz. Eine Verwendung, die über die private Nutzung hinausgeht, ist ohne Zustimmung der Schoeller Handstrickgarne GmbH nicht gestattet.

**Schoeller Handstrickgarne GmbH · Postfach 2261 · D-65543 Limburg ·**
**Telefon +49/6431-503-0 · Fax +49/6431-503-155 · www.schoeller-wolle.de**

Aus den vord. Kanten je 58 (66/74/82) 90 M mit NS 2,5 heraus str. In der Rückr. re M str. Weiter im Bundm. arb., dabei bei der re Blende nach 1 cm 5 Knopflöcher einarb. wie folg: RM, 3 M str., *2 M mustergemäß zus.str., 1 U, 10 (12/14/16) 20 M str.*, von * bis * noch 3 x wdh., 1 U, 2 M zus.str., 2 M str., RM.
Nach 2,5 cm im Bundm. die M im M-Rhythmus abk. Knöpfe annähen.

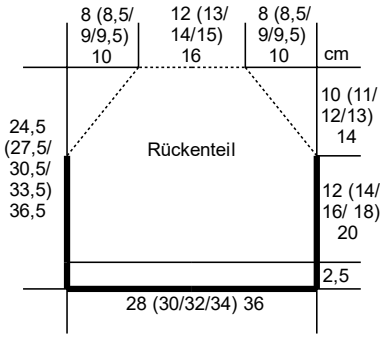


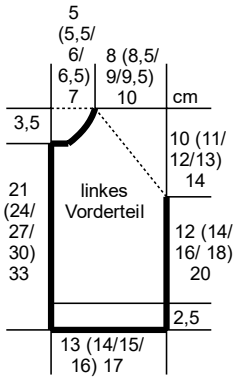


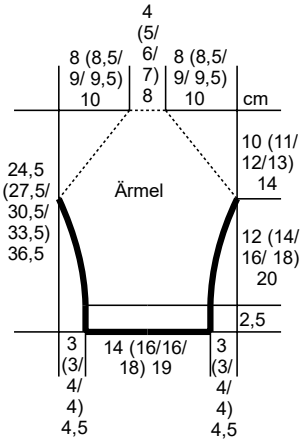


Alle Modelle, Zeichnungen und Bilder stehen unter Urheberschutz. Eine Verwendung, die über die private Nutzung hinausgeht, ist ohne Zustimmung der Schoeller Handstrickgarne GmbH nicht gestattet.

**Schoeller Handstrickgarne GmbH · Postfach 2261 · D-65543 Limburg ·**
**Telefon +49/6431-503-0 · Fax +49/6431-503-155 · www.schoeller-wolle.de**